SIGMA

ROX 4.0 SE

GPS BIKE COMPUTER | SHORT MANUAL

INSTALLATION

OVER CLAMP BUTLER

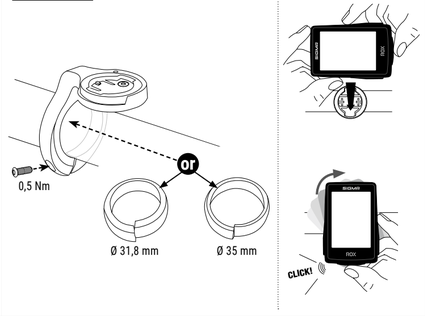

EN You can find the CE declaration at: ce.sigmasport.com/rox40se

FR La déclaration CE peut être consultée ici : ce.sigmasport.com/rox40se

ES Encontrarás la declaración de conformidad CE en ce.sigmasport.com/rox40se.

PT A declaração CE pode ser visualizada aqui: ce.sigmasport.com/rox40se

CZ CE prohlášení najdeš pod následujícím odkazem: ce.sigmasport.com/rox40se

SK Vyhlásenie CE si môžete pozrieť tu: ce.sigmasport.com/rox40se

LV CE deklarāciju var apskatīt šeit: ce.sigmasport.com/rox40se

EE CE-deklaratsiooniga saab tutvuda siin: ce.sigmasport.com/rox40se

NO CE-erklæringen kan sees her: ce.sigmasport.com/rox20

FI CE-vakuutus on luettavissa täältä: ce.sigmasport.com/rox40se

DE Die CE-Erklärung kann hier eingesehen werden: ce.sigmasport.com/rox40se

IT La dichiarazione CE è consultabile qui: ce.sigmasport.com/rox40se

NL De CE-conformiteitsverklaring kunt u hier vinden: ce.sigmasport.com/rox40se

PL Deklarację CE znajdziesz tutaj: ce.sigmasport.com/rox40se

SI Izjavo CE si lahko ogledate tukaj: ce.sigmasport.com/rox40se

UA Декларацію CE можна переглянути тут: ce.sigmasport.com/rox40se

LT CE deklaraciją galite peržiūrėti čia: ce.sigmasport.com/rox40se

DK CE-deklarationen kan ses her: ce.sigmasport.com/rox40se

SE CE-deklarationen kan ses här: ce.sigmasport.com/rox40se

EN Please note that our ROX devices have only been tested in the laboratory and in the field in conjunction with original SIGMA mounting systems. Accordingly, we can only grant guarantee or warranty claims for damage resulting from the connection of the bike computer to a mounting system for devices connected to original SIGMA mounting systems.

FR Veuillez noter que nos appareils ROX ont été testés en laboratoire et sur le terrain exclusivement en liaison avec des systèmes de fixation SIGMA d'origine. En conséquence, nous ne pouvons accorder de garantie ou de droits à la garantie pour les dommages résultant de la connexion du compteur de vélo à un système de fixation que pour les appareils connectés à des systèmes de fixation SIGMA originaux.

ES Tenga en cuenta que nuestros aparatos ROX sólo han sido probados en el laboratorio y sobre el terreno en combinación con sistemas de montaje originales de SIGMA. En consecuencia, solo podemos conceder derechos de garantía por daños derivados de la conexión del ciclo computador a un sistema de montaje para dispositivos conectados a sistemas de montaje originales de SIGMA.

PT Observe que nossos dispositivos ROX só foram testados em conjunto com sistemas de retenção SIGMA originais em laboratório e em campo. Assim, só podemos conceder garantia ou reclamações de garantia para dispositivos conectados a sistemas de retenção originais SIGMA em relação a danos resultantes da conexão do ciclocomputador a um sistema de retenção.

CZ Upozorňujeme, že naše zařízení ROX byla testována pouze v laboratoři a v terénu ve spojení s originálními montážními systémy SIGMA. Proto můžeme poskytnout záruku nebo záruční nároky na škody vzniklé v důsledku připojení cyklistického počítače k montážnímu systému pouze na zařízení připojená k originálním montážním systémům SIGMA.

SK Upozorňujeme, že naše zariadenia ROX boli testované iba v spojení s originálnymi upínacími systémami SIGMA v laboratórii a v teréne. V súlade s tým môžeme poskytnúť záruku alebo záručné nároky na zariadenia pripojené k originálnym upínacím systémom SIGMA v súvislosti s poškodením spôsobeným pripojením cyklopočítača k uchytávaciemu systému.

LV Lūdzu, ņemiet vērā, ka mūsu ROX ierīces ir pārbaudītas tikai kopā ar oriģinālajām SIGMA turēšanas sistēmām laboratorijā un laukā. Attiecīgi mēs varam piešķirt garantijas vai garantijas pretenzijas tikai ierīcēm, kas pievienotas oriģinālajām SIGMA turēšanas sistēmām, saistībā ar bojājumiem, kas radušies velodatora pieslēgšanas turēšanas sistēmai.

EE Pange tähele, et meie ROX-seadmeid on laboris ja välitingimustes testitud ainult koos originaalsete SIGMA hoidesüsteemidega. Seetõttu lähtuvalt saame anda garantii- või garantiinõudeid ainult originaalse SIGMA hoidesüsteemidega ühendatud seadmetele seoses rattakompuutri ühendamisel hoidesüsteemiga tekkinud kahjustustega.

SI Upoštevajte, da so bile naše naprave ROX preizkušene samo v povezavi z originalnimi držalnimi sistemi SIGMA v laboratoriju in na terenu. V skladu s tem lahko uveljavljamo le garancijske ali garancijske zahtevke za naprave, povezane z originalnimi nosilnimi sistemi SIGMA, v zvezi s škodo, ki je posledica povezave kolesarskega računalnika z nosilnim sistemom.

UA Будь ласка, зверніть увагу, що наші пристрої ROX тестувалися лише в поєднанні з оригінальними системами утримування SIGMA в лабораторії та в польових умовах. Відповідно, ми можемо надати гарантію або гарантійні претензії лише для пристроїв, підключених до оригінальних систем утримування SIGMA, щодо пошкоджень, спричинених підключенням велокомп'ютера до системи утримання.

LT Atkreipkite dėmesį, kad mūsų ROX įrenginiai buvo išbandyti tik kartu su originaliomis SIGMA laikymo sistemomis laboratorijoje ir lauke. Atitinkamai, mes galime suteikti tik prie originalių SIGMA laikymo sistemų prijungtų įrenginių garantinius arba garantinius reikalavimus dėl žalos, atsiradusios dėl dviračio kompiuterio prijungimo prie laikymo sistemos.

DK Bemærk venligst, at vores ROX-enheder kun er testet i forbindelse med originale SIGMA-holdesystemer i laboratoriet og i marken. Vi kan derfor kun yde garanti eller garantikrav for enheder, der er tilsluttet originale SIGMA holdesystemer i relation til skader, der er opstået ved tilslutning af cykelcomputeren til et holdesystem.

NO Vær oppmerksom på at våre ROX-enheter kun er testet sammen med originale SIGMA-holdesystemer i laboratoriet og i felten. Følgelig kan vi kun gi garanti eller garantikrav for enheter koblet til originale SIGMA holdesystemer i forhold til skader som oppstår ved tilkobling av sykkelcomputeren til et holdesystem.

SE Observera att våra ROX-enheter endast har testats i kombination med original SIGMA-hållystem i laboratoriet och på fältet. Följaktligen kan vi endast bevilja garanti eller garantianspråk för enheter som är anslutna till original SIGMA hållarsystem i samband med skador som uppstår vid anslutning av cykeldatorn till ett hållarsystem.

FI Huomaa, että ROX-laitteemme on testattu vain alkuperäisten SIGMA-kiinnitysjärjestelmien kanssa laboratoriossa ja kentällä. Tästä syystä voimme myöntää takuu- tai takuuvaatimuksia vain niille laitteille, jotka liittyvät pyörätietokoneen kiinnitysjärjestelmään liittämisestä aiheutuvin vaurioihin.

TECHNICAL DATA

ROX 4.0 SE	
Battery type	Rechargeable 550 mAh, 3.7 V Battery
Operation temperature	0 °C to 60 °C
Operation frequency	ANT+ 2.4 GHz @ 1 dBm nominal Bluetooth 2.4 GHz @ 1 dBm nominal GPS 1575.42 MHz (receiver only) GLONASS 1602 MHz (receiver only)
Transmission power	<4 dBm
Water and Dust rating	IPX7

SIGMA-ELEKTRO GmbH
Dr.-Julius-Leber-Straße 15
67433 Neustadt/Wstr., Germany
service@sigma.bike

BUTTON FUNCTIONS

EN

1 START/STOP/MENU button
- Start training
- Stop training
- Confirm input
- One menu level down
- Switch on the device (press for 3s)

Press and hold the button:
- Open and close menu

2 PLUS button
- One page forward
- Increase value

Press and hold the button:
- Save and reset training values

3 MINUS button
- One page backward
- Decrease value

DE 1: **START/STOP/MENÜ**-Taste
- Training starten
- Training stoppen
- Eingabe bestätigen
- Eine Menübene tiefer
- Gerät einschalten (3s drücken)

Langer Tastendruck:
- Menü öffnen und schließen

2: **+** Taste
- Eine Seite weiter
- Wert erhöhen

Langer Tastendruck:
- Trainingswerte speichern und zurücksetzen

3: **—** Taste
- Eine Seite zurück
- Wert verringern

ES 1: Tecla **START/STOP/MENÚ**
- Iniciar entrenamiento
- Parar entrenamiento
- Confirmar datos
- Ir al nivel de menú inferior
- Encender dispositivo (pulsar durante 3 seg.)

Mantener tecla pulsada:
- Abrir y cerrar menú

2: Tecla **„+"**
- Avanzar una página
- Aumentar el valor

Mantener tecla pulsada:
- Guardar los datos de entrenamiento y resetear

3: Tecla **„—"**
- Retroceder una página
- Reducir el valor

PL 1: Przycisk **START/STOP/MENU**
- rozpoczęcie treningu
- zatrzymanie treningu
- zatwierdzenie wprowadzonych danych
- przejście do kolejnego poziomu menu
- włączenie urządzenia (naciśnij i przytrzymaj przez 3 sek.)

Dłuższe naciśnięcie przycisku:
- otwarcie i zamknięcie menu

2: Przycisk **PLUS**
- przejście do następnej strony
- zwiększenie wartości

Dłuższe naciśnięcie przycisku:
- zapisywanie i resetowanie wartości treningu

3: Przycisk **MINUS**
- powrót do poprzedniej strony
- zmniejszenie wartości

SK 1: **Tlačidlo START/STOP/MENU**
- Začať školenie
- Ukončenie školenia
- Potvrdiť vstup
- O jednu úroveň menu nižšie
- Zapnutie zariadenia (stlačte na 3 s)

Dlho stlačte tlačidlo:
- Otvorenie a zatvorenie ponuky

2: **+** Tlačidlo
- O jednu stranu ďalej
- Zvýšenie hodnoty

Dlho stlačte tlačidlo:
- Uložiť tréningové hodnoty a resetovanie

3: **—** Tlačidlo
- Jedna strana späť
- Zníženie hodnoty

LT 1: **START/STOP/MENU** Mygtukas
- Pradėkite mokymus
- Sustabdyti mokymą
- Patvirtinti įvestį
- Vienu meniu lygiu žemyn
- Įjungti prietaisą (paspauskite 3 s)

Ilgai paspauskite mygtuką:
- Atidaryti ir uždaryti meniu

2: **+** Mygtukas
- Dar vienas puslapis
- Padidinti vertę

Ilgai paspauskite mygtuką:
- Išsaugoti mokymo vertes ir iš naujo

3: **—** Mygtukas
- Eine Seite zurück
- Wert verringern

NO 1: **START/STOP/MENU**-Knapp
- Start trening
- Stopp trening
- Bekrefte inndata
- Ett mennivå ned
- Slå på enheten (trykk i 3 sekunder)

Trykk lenge på knappen:
- Åpne og lukk menyen

2: **+** Knapp
- En side lenger
- Øke verdien

Langt tastetrykk:
- Lagre treningsverdier og tilbakestill

3: **—** Knapp
- En side tilbake
- Redusere verdien

FR 1: Touche **START/STOP/MENU**
- Démarrer l'entraînement
- Arrêter l'entraînement
- Confirmer une saisie
- Accéder au niveau de menu suivant
- Démarrer l'appareil (pression de 3 s)

Pression longue :
- Ouvrir et fermer le menu

2: Touche **PLUS**
- Avancer d'une page
- Augmenter la valeur

Pression longue :
- Enregistrer et réinitialiser les valeurs d'entraînement

3: Touche **MOINS**
- Reculer d'une page
- Réduire la valeur

NL 1: **START/STOP/MENU**-knop
- Training starten
- Training stoppen
- Invoer bevestigen
- Een menuniveau dieper
- Apparaat inschakelen (3 s indrukken)

Langer op de knop drukken:
- Menu openen en sluiten

2: **PLUS**-knop
- Een pagina verder
- Waarde verhogen

Langer op de knop drukken:
- Trainingswaarde opslaan en resetten

3: **MIN**-knop
- Een pagina terug
- Waarde verlagen

CZ 1: Tlačítko **START/STOP/MENU**
- Zahájit trénink
- Zastavit trénink
- Potvrdit volbu
- O jednu úroveň níž
- Zapnout zařízení (přidržet 3 s)

Dlouhé stisknutí tlačítka:
- Otevřít a zavřít menu

2: Tlačítko **+**
- Další stránka
- Zvýšit hodnotu

Dlouhé stisknutí tlačítka:
- Uložit a resetovat tréninkové hodnoty

3: Tlačítko **—**
- Předcházející stránka
- Snížit hodnotu

UA 1: Кнопка **СТАРТ/СТОП/МЕНЮ**
- Почати тренування
- Зупинити тренування
- Підтвердити введення
- На один рівень меню вниз
- Увімкнить пристрій (натисніть і утримуйте 3 секунди)

Тривале натискання на кнопку:
- Відкрити та закрити меню

2: **+** Кнопка
- На одну сторінку далі
- Збільшити вартість

Тривале натискання на кнопку:
- Зберегти значення тренування і скинути

3: **—** Кнопка
- На одну сторінку назад
- Зменшити значення

EE 1: **START/STOP/MENU** Nupp
- Alusta koolitust
- Lõpeta koolitus
- Kinnita sisestus
- Üks menüütase allapoole
- Seadme sisselülitamine (vajutage 3 sekundit)

Vajutage pikalt nupule:
- Menüü avamine ja sulgemine

2: **+** Nupp
- Üks lehekülg edasi
- Suurendage väärtust

Pikk klahvivajutus:
- Salvesta treeningväärtused ja lähtestamine

3: **—** Nupp
- Üks lehekülg tagasi
- Väärtuse vähendamine

SE 1: **START/STOP/MENU**-knapp
- Starta utbildning
- Stoppa utbildningen
- Bekräfta inmatning
- En mennivå ner
- Slå på enheten (tryck i 3 sekunder)

Tryck länge på knappen:
- Spara träningsvärden och återställ

2: **+** Knapp
- En sida längre
- Öka värdet

Tryck länge på knappen:
- Spara träningsvärden och återställ

3: **—** Knapp
- En sida tillbaka
- Minska värdet

IT 1: Pulsante **START/STOP/MENU**
- Inizia allenamento
- Interrompi allenamento
- Conferma immissione
- Livello menu inferiore
- Accensione dispositivo (premere per 3 s)

Pressione prolungata del pulsante:
- Archivia e resetta i valori di allenamento

2: Pulsante **PIÙ**
- Pagina successiva
- Aumenta valore

Pressione prolungata del pulsante:
- Archivia e resetta i valori di allenamento

3: Pulsante **MENO**
- Pagina precedente
- Riduci valore

PT 1: **Botão START/STOP/MENU**
- Iniciar a formação
- Parar a formação
- Confirma entrada
- Um nível de menu abaixo
- Ligar o aparelho (premir durante 3s)

Premir longamente o botão:
- Abrir e fechar o menu

2: **+** Botão
- Uma página mais à frente
- Aumentar o valor

Premir longamente o botão:
- Guardar e repor os valores de treino

3: **—** Botão
- Uma página atrás
- Diminuir o valor

SI 1: **Gumb START/STOP/MENU**
- Začetek usposabljanja
- Prenehajte z usposabljanjem
- Potrdite vnos
- Ena raven menija navzdol
- Vklop naprave (pritisnite za 3 sekunde)

Dolg pritisk tipke:
- Odpiranje in zapiranje menija

2: **+** Gumb
- Ena stran naprej
- Povečanje vrednosti

Dolg pritisk tipke:
- Shranjevanje vrednosti za usposabljanje in ponastavite

3: **—** Gumb
- Ena stran nazaj
- Zmanjšanje vrednosti

LV 1: **START/STOP/MENU** Poga
- Uzsākt apmācību
- Pārtraukt mācības
- Apstiprināt ievadi
- Par vienu izvēlnes līmeni zemāk
- Ierīces ieslēgšana (nospiediet uz 3 s)

Ilgi nospiediet pogu:
- Atvērt un aizvērt izvēlni

2: **+** Poga
- Vēl viena lappuse
- Palielināt vērtību

Ilgi nospiediet pogu:
- Saglabāt mācību vērtības un atiestatīšana

3: **—** Poga
- Viena lappuse atpakaļ
- Samazināt vērtību

DK 1: **START/STOP/MENU**-Knappen
- Start trening
- Stop trening
- Bekræft input
- Et menuniveau ned
- Tænd for enheden (tryk i 3 sekunder)

Langt tryk på knappen:
- Åbn og luk menuen

2: **+** Knappen
- En side længere
- Forøg værdien

Langt tryk på knappen:
- Gem træningsværdier og nulstil

3: **—** Knappen
- En side tilbage
- Reducer værdien

FI 1: **START/STOP/MENU**-Painike
- Aloita koulutus
- Lopeta koulutus
- Vahvista syöttö
- Yksi valikkotaso alaspäin
- Laitteen kytkeminen päälle (paina 3s ajan)

Paina painiketta pitkään:
- Avaa ja sulje valikko

2: **+** Painike
- Yksi sivu lisää
- Lisää arvoa

Paina painiketta pitkään:
- Tallenna harjoitusarvot ja nollaa

3: **—** Painike
- Yksi sivu takana
- Vähennä arvoa

FIRST START

Scan Code with the SIGMA RIDE App

EN
1. Press **START** Button for 5s to Wake-Up.
2. Choose **YES** to pair a Smartphone, choose **NO** to manually set the device.
3. Download SIGMA RIDE App and follow App instructions to configure your device. Scan Code with the SIGMA RIDE App
4. **OR** set device and user settings manually.
5. Enjoy your device and start your first ride!

TIP

GET IT ON Google Play

Download on the App Store

SIGMA RIDE App

The app offers you many functions for setting up and customising the ROX 4.0 SE. For more information on the app functions, see the „SIGMA RIDE app" page.

DE 1. Die **START**-Taste zur Aktivierung für 5 Sek. gedrückt halten. 2. Für die Kopplung mit einem Smartphone **JA** wählen, für die manuelle Geräteeinstellung **NEIN** 3. Die App SIGMA RIDE herunterladen und das Gerät anhand der Anleitung aus der App konfigurieren. Code mit der SIGMA RIDE App scannen 4. **ODER** die Geräte- und Benutzereinstellungen manuell vornehmen. 5. Und nun viel Spaß mit dem Gerät und der ersten Fahrt!
TIPP: Die APP bietet Ihnen viele Funktionen zum einstellen und individualisieren des ROX 4.0 SE. Für weitere Informationen zu den Funktionen der App siehe „SIGMA RIDE App".

FR 1. Maintenez la touche **START** enfoncée pendant 5 s pour l'allumer. 2. Sélectionnez **OUI** pour la connexion avec un Smartphone et **NON** pour le réglage manuel de l'appareil. 3. Téléchargez l'application SIGMA RIDE et configurer l'appareil en suivant les instructions de l'app. Scannez le code avec l'application SIGMA RIDE 4. **OU** effectuez manuellement les réglages de l'appareil et de l'utilisateur. 5. Et maintenant, il ne vous reste plus qu'à profiter de votre appareil et de votre première sortie!
Astuce : l'application offre de nombreuses fonctions pour le réglage et la personnalisation de votre ROX 4.0 SE. Pour plus d'informations sur les fonctions de l'application, voir la page "Application SIGMA RIDE".

ES 1. Mantén pulsada la tecla **START** durante 3 segundos para encenderlo. 2. Para enlazarlo y configurarlo con un smartphone, selecciona **SÍ**. Si quieres configurarlo manualmente, selecciona **NO**. 3. Descárgate la app SIGMA RIDE y configura el dispositivo siguiendo las instrucciones de la propia app. Escanea el código con la aplicación SIGMA RIDE 4. **TAMBIÉN** puedes efectuar manualmente los ajustes del dispositivo y de usuario. 5. ¡Y ahora a disfrutar de tu equipo y de tu primera salida con él!
CONSEJO: la APP te da muchas opciones para configurar y personalizar tu ROX 4.0 SE. Encontrarás más información sobre las funciones de la app en la página "SIGMA RIDE App".

PT 1. Prima e mantenha premido o botão **START** durante 5 segundos para ativar. 2. Selecione **SIM** para o emparelhamento com um smartphone, **NÃO** para a definição manual do dispositivo 3. Descarregar a aplicação SIGMA RIDE e configurar o dispositivo utilizando as instruções da aplicação. Digitalizar o código com a aplicação SIGMA RIDE 4. **OU** efetuar manualmente as definições do dispositivo e do utilizador. 5. E agora diverte-te com o aparelho e com a tua primeira viagem!
Dica: A aplicação oferece-lhe muitas funções para configurar e personalizar o ROX 4.0 SE. Para mais informações sobre as funções da aplicação, consulte a página "SIGMA RIDE app".

CZ 1. Stiskni tlačítko **START** a přidrž 5 sekund. 2. Pro připojení ke smartphonu vyber **ANO**, pro manuální nastavení zařízení vyber **NE**. 3. Stáhni si aplikaci SIGMA RIDE a zařízení nastav podle návodu v aplikaci. Naskenuje kód pomocí aplikace SIGMA RIDE 4. **NEBO** nastav zařízení a uživatelské volby manuálně. 5. Teď už si zařízení jen užívej a pořádně si vychutnej první jízdu!
TIP: Aplikace nabízí spoustu funkcí pro individuální nastavení ROX 4.0 SE. Další informace ohledně funkcí naleznes v aplikaci „SIGMA RIDE App".

LT 1. Paspauskite ir 5 sekundes palaikykite **START** mygtuką, kad įjungtumėte. 2. Jei norite susieti su išmaniuoju telefonu, pasirinkite **TAIP**, jei norite nustatyti įrenginį rankiniu būdu, pasirinkite **NE*.** 3. Atsisiųskite programėlę SIGMA RIDE ir sukonfigūruokite prietaisą naudodamiesi programėlės pateiktomis instrukcijomis. Nuskaitykite kodą naudodami „SIGMA RIDE" programėlę 4. **Arba** atlikite įrenginio ir naudotojo nustatymus rankiniu būdu. 5. O dabar smagiai praleiskite laiką su įrenginiu ir pirmuoju važiavimu!
PATARIMAS: Programėlėje rasite daugybę funkcijų, skirtų nustatyti ir pritaikyti ROX 4.0 SE. Daugiau informacijos apie programėlės funkcijas rasite puslapyje „SIGMA RIDE programėlė".

EE 1. Vajutage ja hoidke aktiveerimiseks 5 sekundit all nuppu **START**. 2. Valige **JAH** nutitelefoniga sidumiseks, **EI** seadme käsitsi seadistamiseks. 3. Laadige alla SIGMA RIDE rakendus ja konfigureerige seadet rakenduses olevate juhiste abil. Skaneerige kood rakenduse SIGMA RIDE abil. 4. **VÕI** tehke seadme ja kasutaja seaded käsitsi. 5. Ja nüüd palju rõõmu seadme ja oma esimese sõidugaI
VIHJE: APP pakub teile palju funktsioone ROX 4.0 SE seadistamiseks ja kohandamiseks. Lisateavet rakenduse funktsioonide kohta leiate leheküljelt „SIGMA RIDE App".

IT 1. Per l'attivazione tieni premuto il pulsante **START** per 5 s. 2. Per l'accoppiamento a uno smartphone seleziona **SÌ**, per impostare manualmente il dispositivo seleziona **NO**. 3. Scarica l'app SIGMA RIDE e configura il dispositivo seguendo le istruzioni dell'app. Scansiona il codice con l'app SIGMA RIDE 4. **OPPURE** effettua manualmente le impostazioni del dispositivo e dell'utente. 5. Buon divertimento con il dispositivo e la prima corsa!
CONSIGLIO: L'APP offre molte funzioni per impostare e personalizzare il ROX 4.0 SE. Maggiori informazioni sulle funzioni dell'app sono disponibili alla pagina "App SIGMA RIDE".

NL 1. De **START**-knop voor het activeren gedurende 5 s ingedrukt houden. 2. Kies **JA** voor de koppeling met een Smartphone, kies **NEE** voor de handmatige apparaatinstelling. 3. Download de SIGMA RIDE app en configureer het apparaat aan de hand van de handleiding uit de app. Scan de code met de SIGMA RIDE-app 4. **OF** de instellingen van de apparaten en gebruikersinstellingen handmatig uitvoeren. 5. En nu veel plezier met het apparaat en de eerste rit!
TIP: de app biedt u vele functies voor het instellen en het individualiseren van de ROX 4.0 SE. Raadpleeg de pagina "SIGMA RIDE App" voor meer informatie over de functies van de app.

PL 1. W celu aktywacji naciśnij i przytrzymaj przez 5 sekund przycisk **START**. 2. Połączenie ze smartfonem następuje po wybraniu **TAK**, ręczne wprowadzenie ustawień urządzenia jest możliwe po wybraniu **NIE*.** 3. Pobierz aplikację SIGMA RIDE i skonfiguruj urządzenie zgodnie z instrukcjami w aplikacji. Zeskanuj kod za pomocą aplikacji SIGMA RIDE 4. **ALBO** ręcznie wprowadź ustawienia urządzenia i użytkownika. 5. Teraz pozostaje nam tylko życzyć szerokiej drogi!
PORADA: Aplikacja zawiera liczne funkcje umożliwiające wprowadzanie ustawień i indywidualizację urządzenia ROX 4.0 SE. Więcej informacji na temat funkcji aplikacji możesz znaleźć na stronie „SIGMA RIDE App".

SI 1. Za aktiviranje pritisnite gumb **START** in ga držite 5 sekund. 2. Izberite **DA** za seznanjanje s pametnim telefonom, **NE** za ročno nastavitev naprave. 3. Prenesite aplikacijo SIGMA RIDE in konfigurirajte napravo po navodilih v aplikaciji. Z aplikacijo SIGMA RIDE poskenirajte kodo 4. **ALI** ročno opravite nastavitve naprave in uporabnika. 5. Zdaj pa se zabavajte z napravo in prvo vožnjo!
NASVET: Aplikacija ponuja številne funkcije za nastavljanje in prilagajanje naprave ROX 4.0 SE. Za več informacij o funkcijah aplikacije glejte stran „Aplikacija SIGMA RIDE".

SK 1. Za aktivovanie pritisnite gumb **START** in ga držte 5 sekund. 2. Izberite **DA** za seznamovanie s pametným telefónom, **NE** za ručno nastavitev naprave. 3. Prenesite aplikáciu SIGMA RIDE in konfigurujte napravu pomocou aplikácie. Z aplikácie SIGMA RIDE naskenujte kód 4. **ALEBO** ručne opravte nastavitve napravy a používateľa. 5. Teraz sa zabavajte z napravou a prvou vožnou!
NASVET: Aplikácia vám ponúka početné funkcie na nastavenie a prispôsobenie napravy ROX 4.0 SE. Za viac informácií o funkciách aplikácie pozrite stranu „Aplikácia SIGMA RIDE".

LV 1. Nospiediet un turiet **START** pogu 5 sekundes, lai aktivizētu. 2. Atlasiet **JĀ**, lai veiktu savienošanu pāri ar viedtālruni, **NĒ**, lai veiktu manuālu ierīces iestatīšanu. 3. Lejupielādējiet lietotni SIGMA RIDE un konfigurējiet ierīci, izmantojot lietotnē sniegtos norādījumus. Noskenējiet kodu, izmantojot SIGMA RIDE lietotni. 4. **VAI** manuāli veiciet ierīces un lietotāja iestatījumus. 5. Un tagad priecājieties par ierīci un savu pirmo braucienu!
PIP P : Lietotne piedāvā daudzas funkcijas ROX 4.0 SE iestatīšanai un pielāgošanai. Sīkāku informāciju par lietotnes funkcijām skatiet lapā "SIGMA RIDE lietotne".

EE 1. Vajutage ja hoidke aktiveerimisseks 5 sekundit all nuppu **START**. 2. Valige **JAH** nutitelefoniga sidumiseks, **EI** seadme käsitsi seadistamiseks. 3. Laadige alla SIGMA RIDE rakendus ja konfigureerige seadet rakenduses olevate juhiste abil. Skaneerige kood rakenduse SIGMA RIDE abil. 4. **VÕI** tehke seadme ja kasutaja seaded käsitsi. 5. Ja nüüd palju rõõmu seadme ja oma esimese sõidugaI
VIHJE: APP pakub teile palju funktsioone ROX 4.0 SE seadistamiseks ja kohandamiseks. Lisateavet rakenduse funktsioonide kohta leiate leheküljelt „SIGMA RIDE App".

DK 1. Tryk på **START**-knappen og hold den nede i 5 sekunder for at aktivere den. 2. Vælg **JA** for parring med en smartphone, **NEJ** for manuel indstilling af enhed 3. Download SIGMA RIDE-appen, og konfigurer enheden enheden ved hjælp af instruktionerne i appen. Scan koden med SIGMA RIDE-appen 4. **ELLER** foretag enheds- og brugerindstillingerne manuelt. 5. Og nu god fornøjelse med apparatet og din første tur!
TIP: Appen giver dig mange funktioner til indstilling og tilpasning af ROX 4.0 SE. Du kan få flere oplysninger om appens funktioner på siden «SIGMA RIDE app».

NO 1. Hold **START**-knappen inne i 5 sekunder for å aktivere. 2. Velg **YES** for sammenkobling med en smarttelefon, **NO** for manuell innstilling av enheten 3. Last ned SIGMA RIDE-appen og konfigurer enheten enheten ved hjelp av instruksjonene i appen. Skann koden med SIGMA RIDE-appen 4. **ELLER** foreta enheds- og brukerinnstillingene manuelt. 5. Og nå ønsker jeg deg god fornøyelse med enheten og den første turen!
TIPS: Appen tilbyr mange funksjoner for innstilling og tilpasning av ROX 4.0 SE. Du finner mer informasjon om appens funksjoner på siden «SIGMA RIDE app».

SE 1. Tryck och håll in **START**-knappen i 5 sekunder för att aktivera. 2. Välj **YES** för parkoppling med en smartphone, **NO** för manuell inställning av enheten 3. Ladda ner SIGMA RIDE-appen och konfigurera enheten enheten med hjälp av instruktionerna i appen. Skanna koden med SIGMA RIDE-appen 4. **ELLER** gör enhets- och användarinställningarna manuellt. 5. Och ha nu kul med enheten och din första körning!
TIP: APPen erbjuder dig många funktioner för inställning och anpassning av ROX 4.0 SE. Mer information om appens funktioner finns på sidan "SIGMA RIDE App".

FI 1. Paina **START**-painiketta ja pidä sitä painettuna 5 sekunnin ajan aktivoidaksesi. 2. Valitse **KYLLÄ**, jos haluat muodostaa pariliitoksen älypuhelimen kanssa, **EI**, jos haluat asettaa laitteen manuaalisesti. 3. Lataa SIGMA RIDE -sovellus ja määritä laite sovelluksen ohjeiden mukaisesti. Skannaa koodi SIGMA RIDE -sovelluksella. 4. **TAI** tee laite- ja käyttäjäasetukset manuaalisesti. 5. Pidä nyt hauskaa laitteen ja ensimmäisen ajelusi kanssa!
VIHJE: APP tarjoaa sinulle monia toimintoja ROX 4.0 SE:n asettamiseen ja mukauttamiseen. Lisätietoja sovelluksen toiminnoista on sivulla "SIGMA RIDE App".

TRAINING

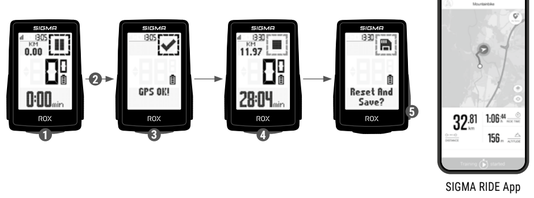

SIGMA RIDE App

EN
1. Press **START** button for 3s to start the device.
2. Don't move and search for clear sky location for fast GPS fix.
3. Wait for „GPS OK". Press **START** button to start the training session.
4. Press **START** button to stop the training session.
5. Hold „+" button to reset training values and save your training.
6. Sync with Smartphone for full data analysis and sharing.

DE 1. Zum Starten des Geräts die **START**-Taste für 3 s gedrückt halten. 2. Um das GPS-Signal rasch zu lokalisieren, nach einem Standort unter freiem Himmel suchen und diesen nicht mehr verändern. 3. Die Meldung „GPS OK" abwarten. Zum Start des Trainings **START** drücken. 4. Zum Beenden des Trainings erneut die **START**-Taste drücken. 5. Die Taste „+" gedrückt halten, um die Trainingswerte zurückzusetzen und das Training zu speichern. 6. Synchronisation mit dem Smartphone durchführen. Nun können die Daten analysiert und geteilt werden.

FR 1. Maintenez la touche **START** enfoncée pendant 3 s pour démarrer l'appareil. 2. Pour localiser rapidement le signal GPS, cherchez un endroit dégagé et arrêtez de bouger. 3. Attendez le message "GPS OK". Appuyez sur **START** pour démarrer l'entraînement. 4. Appuyez à nouveau sur **START** pour arrêter l'entraînement. 5. Maintenez la touche "+" enfoncée pour réinitialiser les valeurs d'entraînement et enregistrer l'entraînement. 6. Procédez à la synchronisation avec le Smartphone. Il est alors possible d'analyser et de partager les données.

PL 1. W celu uruchomienia urządzenia naciśnij i przytrzymaj przez 3 sekundy przycisk **START**. 2. Aby szybko zlokalizować sygnał GPS, poszukaj na zewnątrz miejsca pod gołym niebem i nie zmieniaj go. 3. Poczekaj, aż pojawi się komunikat "GPS OK". Naciśnij przycisk **START**, aby rozpocząć trening. 4. Aby zakończyć trening, ponownie naciśnij przycisk **START**.
5. Naciśnij i przytrzymaj przycisk "+", aby zresetować wartości treningu i zapisać trening. 6. Przeprowadź synchronizację ze smartfonem. Teraz możesz analizować i udostępniać dane.

CZ 1. Pro spuštění zařízení stiskni a podrž 3 sekundy tlačítko **START*.** 2. Pro rychlé vyhledání GPS signálu si najdi nějaké místo pod širým nebem a zůstaň na něm stát. 3. Vyčkej na zprávu "GPS OK". Pro spuštění tréninku stiskni tlačítko **START*.**
4. Pro ukončení tréninku znovu stiskni tlačítko **START*.** 5. Pro vynulování údajů a uložení tréninku stiskni tlačítko "+".
6. Proveď synchronizaci se smartphonem. Nyní můžeš data analyzovat a sdílet.

LT 1. Norėdami įjungti prietaisą, paspauskite ir 3 sekundes palaikykite **START** mygtuką. 2. Jei norite greitai nustatyti GPS signalo buvimo vietą, ieškokite vietos po atviru dangumi ir jos nekeiskite. 3. Palaukite, kol pasirodys pranešimas „GPS OK". Paspauskite **START**, kad pradėtumėte treniruotę. 4. Norėdami baigti treniruotę, dar kartą paspauskite **START** mygtuką. 5. Paspauskite ir palaikykite mygtuką „+", kad iš naujo nustatytumėte mokymo vertes ir išsaugotumėte mokymą. 6. Atlikite sinchronizavimą su išmaniuoju telefonu. Dabar duomenis galima analizuoti ir jais dalytis.

EE 1. Seadme käivitamiseks vajutage ja hoidke nuppu **START** 3 sekundit all. 2. GPS-signaali kiireks lokaliseerimiseks otsige vabaõhukoht ja ärge muutke seda. 3. Oodake teadet „GPS OK". Treeningu alustamiseks vajutage **START**. 4. Treeningu lõpetamiseks vajutage uuesti nuppu **START*.** 5. Vajutage ja hoidke all nuppu „+", et nullida treeningu väärtused ja salvestada treening. 6. Viige läbi sünkroniseerimine nutitelefoniga. Nüüd saab andmeid analüüsida ja jagada.

IT 1. Per avviare il dispositivo, tieni premuto il pulsante **START** per 3 s. 2. Per localizzare velocemente il segnale GPS, cerca una posizione all'aperto e non modificarla più. 3. Attendi la notifica "GPS OK". Per avviare l'allenamento premi **START**. 4. Per terminare l'allenamento premi di nuovo il pulsante **START*.** 5. Per resettare i valori di allenamento e archiviare l'allenamento tieni premuto il pulsante "+". 6. Effettua la sincronizzazione con lo smartphone. Quindi puoi analizzare

SETTINGS

SIGMA RIDE App

EN

1. Choose **Settings** in main menu to set the device.
2. You can edit Device settings and Totals.
3. Choose a setting you want to edit and press **START** button to set.
4. Press **„-"** button to decrease a value or to toggle through options.
5. Press **„+"** button to increase a value or to toggle through options.
6. Press **START** button to confirm the setting.
7. Use the App to set your training views.
8. Use the App to update your firmware.

DE 1. Um Einrichten des Geräts im Hauptmenü **„Einstellungen"** wählen. 2. Hier können Geräteeinstellungen und Gesamtwerte bearbeitet werden. 3. Die zu ändernde Einstellung auswählen und zur Festlegung die **START**-Taste drücken. 4. Mit der Taste **„-"** kann man einen Wert verringern oder zwischen Optionen umschalten. 5. Mit der Taste **„+"** kann man einen Wert erhöhen oder zwischen Optionen umschalten. 6. Mit der **START**-Taste wird die Einstellung bestätigt. 7. Mit der App können Trainingsansichten festgelegt werden. 8. Zum Update der Firmware kann man die App oder das SIGMA DATA CENTER verwenden.

FR 1. Sélectionnez **"Réglages"** dans le menu principal pour configurer l'appareil. 2. Les paramètres de l'appareil et les valeurs totales peuvent être édités ici. 3. Sélectionnez le réglage à modifier et appuyer sur **START** pour le modifier. 4. La touche "-" permet de réduire une valeur ou de basculer entre plusieurs options. 5. La touche "+" permet d'augmenter une valeur ou de basculer entre plusieurs options. 6. Confirmez le réglage avec la touche **START**. 7. L'application permet de définir les aperçus des entraînements. 8.L'application ou le SIGMA DATA CENTER peuvent être utilisés pour mettre le Firmware à jour.

PL 1. W celu przygotowania urządzenia do pracy w menu głównym wybierz **"Ustawienia"**. 2. W tym miejscu możesz edytować ustawienia urządzenia i wartości łączne. 3. Wybierz edytowane ustawienie i naciśnij przycisk **START** w celu wprowadzenia wartości. 4. Za pomocą przycisku "-" możesz zmniejszyć wartość lub przełączać się pomiędzy opcjami. 5. Za pomocą przycisku "+" możesz zwiększyć wartość lub przełączać się pomiędzy opcjami. 6. Ustawienie zatwierdzane jest za pomocą przycisku **START**. 7. Za pomocą aplikacji możesz wprowadzać widoki treningów. 8. Aktualizację oprogramowania możesz przeprowadzić za pomocą aplikacji lub SIGMA DATA CENTER.

CZ 1. Pro nastavení zařízení vyber v hlavním menu položku **"Nastavení"**. 2. Tady můžeš provádět nastavení zařízení a upravovat obecné údaje. 3. Vyber položku nastavení, kterou chceš změnit, a potvrď tlačítkem **START**. 4. Tlačítkem "-" můžeš hodnotu snížit nebo přepínat mezi možnostmi. 5. Tlačítkem "+" můžeš hodnotu zvýšit nebo přepínat mezi možnostmi. 6. Tlačítkem **START** nastavení potvrdíš. 7. V aplikaci lze provádět nastavení tréninkových obrazovek. 8. K aktualizaci firmware můžeš použít aplikaci nebo SIGMA DATA CENTER.

LT 1. Norėdami nustatyti prietaisą, pagrindiniame meniu pasirinkite **„Nustatymai"**. 2. Įrenginio nustatymus ir bendrąsias vertes galima čia galima redaguoti. 3. Pasirinkite nustatymą, kurį norite pakeisti, ir paspauskite **START** mygtuką, kad jį nustatytumėte. 4. Mygtuku „-" sumažinkite reikšmę arba perjunkite parinktis. 5. Mygtuku „+" padidinkite reikšmę arba perjunkite tarp parinkčių. 6. Paspauskite mygtuką **START**, kad patvirtintumėte nustatymą. 7. Treniruočių vaizdus galima nustatyti naudojant programą. 8 Galite naudoti programėlę arba SIGMA DATA CENTER, kad atnaujintumėte programinę įrangą.

EE 1. Seadme seadistamiseks valige peamenüüst **„Seaded"**. 2. Seadme seadeid ja üldisi väärtusi saab siin muuta. 3. Valige muudetav seade ja vajutage selle määramiseks nuppu **START**. 4. Vajutage nuppu „-" väärtuse vähendamiseks või valikute vahel vahetamiseks. 5. Kasutage nuppu „+" väärtuse suurendamiseks või valikute vahel vahetamiseks. 6. Vajutage seadistuse kinnitamiseks nuppu **START**. 7. treeningvaadete saab määrata rakenduse abil. 8. Firmware uuendamiseks saate kasutada rakendust või SIGMA DATA CENTER.

IT 1. Per impostare il dispositivo, nel menu principale seleziona **"Impostazioni"**. 2. Qui puoi elaborare le impostazioni del dispositivo e i valori totali. 3. Seleziona l'impostazione da modificare e per definirla premi il pulsante **START**. 4. Con il pulsante "-" puoi ridurre un valore o passare da un'opzione all'altra. 5. Con il pulsante "+" puoi aumentare un valore o passare da un'opzione all'altra. 6. Conferma l'impostazione con il pulsante **START**. 7. Con l'app puoi definire le visualizzazioni allenamento. 8. Per aggiornare il firmware puoi usare l'app o il SIGMA DATA CENTER.

ES 1. Para configurar el dispositivo, selecciona **"Ajustes"** en el menú principal. 2. Aquí podrás editar los ajustes del dispositivo y los valores principales. 3. Selecciona el ajuste a modificar y presiona **START** para hacerlo. 4. Con la tecla "-", podrás reducir un valor o pasar de una opción a otra. 5. Con la tecla "+" podremos aumentar un valor o conmutar entre distintas opciones. 6. Pulsando la tecla **START**, quedará confirmada la opción seleccionada. 7. La app también te permite fijar las vistas de los entrenamientos. 8. Para actualizar el firmware del dispositivo podemos usar la app o ir al DATA CENTER de SIGMA.

SI 1. Že želite nastaviti napravo, v glavnem meniju izberite **„Nastavitve"**. 2. Nastavitve naprave in splošne vrednosti lahko lahko urejate tukaj. 3. Izberite nastavitev, ki jo želite spremeniti, in pritisnite gumb **START**, da jo nastavite. 4. Z gumbom „-" zmanjšajte vrednost ali preklapljajte med možnostmi. 5. Z gumbom „+" povečajte vrednost ali preklapljajte med možnostmi. 6. Za potrditev nastavitve pritisnite gumb **START**. 7. Poglede za usposabljanje lahko določite z aplikacijo. 8. Za posodobitev vdelane programske opreme lahko uporabite aplikacijo ali SIGMA DATA CENTER.

SK 1. Ak chcete nastaviť zariadenie, v hlavnej ponuke vyberte položku **„Nastavenia"**. 2. Nastavenia zariadenia a celkové hodnoty je možné upravovať tu. 3. Vyberte nastavenie, ktoré chcete zmeniť, a Stlačte tlačidlo **START**, aby ste ho nastavili. 4. pomocou tlačidla „-" znížte hodnotu alebo prepínajte medzi možnosťami. 5. Pomocou tlačidla „+" zvýšte hodnotu alebo prepínajte medzi možnosťami. 6. Stlačením tlačidla **START** potvrďte nastavenie. 7. Tréningové zobrazenia je možné definovať pomocou aplikácie. 8. Na aktualizáciu firmveru môžete použiť aplikáciu alebo SIGMA DATA CENTER.

DK 1. For at konfigurere enheden skal du vælge **«Indstillinger»** i hovedmenuen. 2. Enhedsindstillinger og overordnede værdier kan kan redigeres her. 3. Vælg den indstilling, der skal ændres, og tryk på **START**-knappen for at indstille den. 4. Brug knappen «-» til at mindske en værdi eller skifte mellem muligheder. 5. Brug knappen «+» til at øge en værdi eller skifte mellem muligheder. 6. Tryk på **START**-knappen for at bekræfte indstillingen. 7. Træningsvisninger kan defineres med appen. 8. Du kan bruge appen eller SIGMA DATA CENTER til at opdatere firmwaren.

NO 1. For å konfigurere enheten velger du **«Innstillinger»** i hovedmenyen. 2. Enhetsinnstillinger og overordnede verdier kan kan redigeres her. 3. Velg innstillingen som skal endres, og trykk på **START**-knappen for å stille den inn. 4. Bruk «-»knappen for å redusere en verdi eller veksle mellom alternativer. 5. Bruk «+»knappen for å øke en verdi eller veksle mellom alternativer. 6. Trykk på **START**-knappen for å bekrefte innstillingen. 7. Treningsvisninger kan defineres med appen. 8. Du kan bruke appen eller SIGMA DATA CENTER til å oppdatere fastvaren.

PT 1. Para configurar o aparelho, selecione **"Definições"** no menu principal. 2. As definições do dispositivo e os valores globais podem ser podem ser editados aqui. 3. Selecione a definição a alterar e prima o botão **START** para a definir. 4. Utilize o botão "-" para diminuir um valor ou alternar entre opções. 5. Utilize o botão "+" para aumentar um valor ou alternar entre opções. 6. Prima o botão **START** para confirmar a definição. 7. As vistas de treino podem ser definidas com a aplicação. 8. Pode utilizar a aplicação ou o SIGMA DATA CENTER para atualizar o firmware.

UA 1. Щоб налаштувати пристрій, виберіть **«Налаштування»** в головному меню. 2. Налаштування пристрою та загальні значення можна можна редагувати тут. 3. Виберіть параметр, який потрібно змінити, і натисніть кнопку **СТАРТ**, щоб встановити його. 4. використовуйте кнопку «-» для зменшення значення або перемикання між опціями. 5. використовуйте кнопку «+» для збільшення значення або перемикання між опціями. 6. натисніть кнопку **СТАРТ**, щоб підтвердити налаштування. 7. за допомогою програми можна визначити види тренувань. 8. Ви можете оновити прошивку за допомогою програми або в Центрі обробки даних SIGMA.

LV 1. Galvenajā izvēlnē izvēlieties **"Iestatījumi"**, lai iestatītu ierīci. 2. Šeit var rediģēt ierīces iestatījumus un kopējās vērtības. 3. Izvēlieties maināmo iestatījumu un nospiediet pogu **START**, lai to iestatītu. 4. Izmantojot pogu "-", lai samazinātu vērtību vai pārslēgtos starp iespējām. 5. Izmantojot pogu "+", lai palielinātu vērtību vai pārslēgtos starp iespējām. 6. Nospiediet **START** pogu, lai apstiprinātu iestatījumu. 7. Treniņu skatus var iestatīt, izmantojot lietotni. 8. Lai atjauninātu programmaparatūru, varat izmantot lietotni vai SIGMA DATA CENTER.

SE 1. För att ställa in enheten väljer du **"Inställningar"** i huvudmenyn. 2. Apparatinställningar och övergripande värden kan kan redigeras här. 3. Välj den inställning som ska ändras och tryck på **START**-knappen för att definiera den. 4. Använd knappen "-" för att minska ett värde eller växla mellan alternativen. 5. Använd "+"-knappen för att öka ett värde eller växla mellan alternativen. 6. Tryck på **START**-knappen för att bekräfta inställningen. 7. Träningsvyer kan definieras med appen. 8. Du kan använda appen eller SIGMA DATA CENTER för att uppdatera den inbyggda programvaran.

FI 1. Määritä laite valitsemalla päävalikosta **"Asetukset"**. 2. Laitteen asetukset ja kokonaisarvot voidaan voidaan muokata täällä. 3. Valitse muudettava asetus ja aseta se painamalla **START**-painiketta. 4. Käytä "-" -painiketta arvon pienentämiseen tai vaihtoehtojen välillä vaihtamiseen. 5. Käytä "+"-painiketta arvon kasvattamiseen tai vaihtoehtojen välillä vaihtamiseen. 6. Vahvista asetus painamalla **START**-painiketta. 7. Harjoitusnäkymiä voidaan määritellä sovelluksen avulla. 8. Voit päivittää laiteohjelmiston sovelluksen tai SIGMA DATA CENTERin avulla.

SENSOR CONNECTION

EN

1. Choose **MAIN MENU > CONNECTION** to edit connections.
2. Choose **SENSORS** to pair new sensors or manage paired sensors.
3. Choose **„SEARCH NEW"** to add new sensors.
4. Make sure that sensors are switched on!
5. Select Sensor with **+** or - and press **START** to pair sensor. Repeat, if you want to pair more sensors.

TIP: Some sensors are available in Bluetooth and ANT+ at the same time. We recommend to choose the ANT+ connection.

DE 1. Im **HAUPTMENÜ > EINSTELLUNGEN** können die Verbindungen unter VERBINDEN bearbeitet werden. 2. **SENSOREN** wählen, um neue Sensoren zu koppeln oder gekoppelte Sensoren zu verwalten.3. Mit **NEU SUCHEN** können neue Sensoren hinzugefügt werden. 4. Die Sensoren müssen dafür eingeschaltet sein! 5. Wählen Sie den Sensor mit **+** oder - und drücken Sie **START**, um den Sensor zu koppeln. Wiederholen Sie den Vorgang, wenn Sie weitere Sensoren koppeln möchten.
TIPP: Manche Sensoren sind gleichzeitig über Bluetooth und ANT+ verfügbar. Wir empfehlen den Anschluss über ANT+.

FR 1. Les connexions peuvent être éditées dans **RÉGLAGES > CONNECTER**. 2. Sélectionnez **CAPTEURS** pour connecter de nouveaux capteurs ou gérer les capteurs connectés. 3. **CHERCHER NOUVEAU** permet d'ajouter de nouveaux capteurs. 4. Pour cela les capteurs doivent être allumés ! 5. Sélectionnez le capteur avec "+" ou "-". Appuyez ensuite sur **START** pour connecter le capteur. Répétez le processus si d'autres capteurs doivent être connectés.
ASTUCE : Votre appareil peut être utilisé avec des capteurs sans fil ANT+ ou Bluetooth. Nous recommandons une connexion via ANT+.

PL 1. **W USTAWIENIA > POŁĄCZ** możesz edytować połączenia. 2. Wybierz **CZUJNIKI**, aby połączyć z nowymi czujnikami lub zarządzać już połączonymi. 3. Za pomocą polecenia **"SZUKAJ NOWYCH"** możesz dodawać nowe czujniki. 4. Czujniki muszą być włączone! 5. Wyboru czujnika możesz dokonać za pomocą przycisku "+" lub "-". Następnie naciśnij przycisk **START** w celu połączenia czujnika. W razie potrzeby połączenia kolejnych czujników należy powtórzyć procedurę.
PORADA: Niektóre czujniki są dostępne jednocześnie za pośrednictwem połączenia Bluetooth oraz ANT+. Zalecamy połączenie za pośrednictwem ANT+.

CZ 1. Připojení čidel lze upravovat v **NASTAVENÍ > PŘIPOJIT**. 2. Pro připojení čidel nebo úpravu již připojených čidel vyber možnost **ČIDLA**. 3. Nová čidla lze vyhledat pomocí funkce **"VYHLEDAT NOVÁ"**. 4. Čidla musejí být při vyhledávání zapnutá! 5. Tlačítkem "+" nebo "-" vyber čidlo. Pro jeho připojení a stiskni **START**. Chceš-li připojit další čidla, opakuj tento postup.
TIP: Některá čidla lze připojit přes Bluetooth i ANT+. Doporučujeme připojení přes ANT+.

LT 1. **Pagrindiniame meniu > SETTINGS** (Pagrindiniame meniu > Nustatymai), jungtis galima redaguoti skiltyje CONNECT (Sujungti). 2. pasirinkite **SENSORS** (jutikliai), jei norite suporuoti naujus jutiklius arba tvarkyti suporuotus jutiklius. 3. naujus jutiklius galima pridėti pasirinkus **SEARCH NEW** (ieškoti naują). 4. tam jutikliai turi būti įjungti! 5. pasirinkite jutiklį naudodami **+** arba - ir paspauskite **START**, kad jutiklis būtų suporuotas. Jei norite suporuoti papildomus jutiklius, pakartokite šį procesą.
PATARIMAS: kai kurie jutikliai vienu metu yra prieinami per „Bluetooth" ir ANT+. Rekomenduojame jungti per ANT+.

EE 1. **Peameenüüs > SETTINGS** saab ühendusi redigeerida jaotises CONNECT. 2. valige **SENSORS**, et ühendada uusi andureid või hallata ühendatud andureid. 3. uusi andureid saab lisada valiku **SEARCH NEW** abil. 4. seadeks peavad andurid olema sisse lülitatud! 5. valige andur **+** või - abil ja vajutage **START**, et siduda anduriga. Korrake protsessi, kui soovite siduda täiendavaid andureid.
NIPP: Mõned andurid on saadaval samaaegselt nii Bluetoothi kui ka ANT+ kaudu. Soovitame ühendada ANT+ kaudu.

IT 1. In **IMPOSTAZIONI > COLLEGA** puoi elaborare i collegamenti. 2. Seleziona i **SENSORI** per accoppiare nuovi sensori o gestire i sensori accoppiati. 3. Con **"CERCA NUOVO"** puoi aggiungere nuovi sensori. 4. A tal fine i sensori devono essere accesi! 5. Seleziona il sensore con **"+"** o "-". Per accoppiare il sensore premi **START**. Per accoppiare altri sensori, ripeti il procedimento.
CONSIGLIO: alcuni sensori sono disponibili contemporaneamente tramite Bluetooth e ANT+. Consigliamo il collegamento tramite ANT+.

ES 1. En **AJUSTES > CONEXIÓN** podrás editar las conexiones disponibles. 2. Selecciona **SENSORES** para conectar nuevos sensores o administrar los ya conectados. 3. Con **"BUSCAR NUEVO"** podrás añadir nuevos sensores. 4. ¡Para hacerlo es necesario que los sensores estén encendidos! 5. Con las teclas "+" o "-" se selecciona el nuevo sensor. Para enlazarlo, deberás pulsar a continuación **START**, actuando de la misma forma si deseas acoplar varios sensores.
CONSEJO: algunos sensores aparecen disponibles a través de Bluetooth y ANT+. SIGMA te recomienda usar la opción ANT+.

SI 1. **V GLAVNEM MENU > NASTAVITVE** lahko povezave urejate v razdelku CONNECT. 2. izberite možnost **SENZORJI**, že želite seznaniti nove senzorje ali upravljati seznanjene senzorje. 3. Nove senzorje lahko dodate z možnostjo **SEARCH NEW (ISKATI NOVO)**. 4. Za to morajo biti senzorji vključeni! 5. izberite senzor s tipko **+** ali - in pritisnite **START**, da se senzor poveže v par. Če želite seznaniti dodatne senzorje, postopek ponovite.
NASVET: Nekateri senzorji so na voljo prek povezave Bluetooth in ANT+ hkrati. Priporočamo, da se povežete prek povezave ANT+.

SK 1. **V HLAVNOM MENU > NASTAVENIA** môžete upravovať pripojenia v časti CONNECT. 2. Ak chcete spárovať nové snímače alebo spravovať spárované snímače, vyberte položku **SNÍMAČE**. 3. Nové snímače môžete pridať pomocou funkcie **HLADAŤ NOVÉ**. 4. Snímače musia byť na tento účel zapnuté! 5. Vyberte snímač pomocou **+** alebo - a stlačením tlačidla **START** spárujte snímač. Ak chcete spárovať ďalšie snímače, postup zopakujte.
TIP: Niektoré snímače sú k dispozícii súčasne cez Bluetooth a ANT+. Odporúčame pripojenie prostredníctvom ANT+.

DK 1. **HOVEDMENUEN > INDSTILLINGER** kan forbindelserne redigeres under FORBINDELSE. 2. Vælg **SENSORER** for at parre nye sensorer eller administrere parrede sensorer. 3. Nye sensorer kan tilføjes med **SEARCH NEW**. 4. Sensorerne skal være tændt for dette! 5. Vælg sensoren med **+** eller -, og tryk på **START** for at parre sensoren. Gentag processen, hvis du vil parre flere sensorer.
TIP: Nogle sensorer er tilgængelige via Bluetooth og ANT+ på samme tid. Vi anbefaler at oprette forbindelse via ANT+.

NO 1. **HOVEDMENYEN > INNSTILLINGER** kan tilkoblingene redigeres under TILKOBLING. 2. Velg **SENSORER** for å koble sammen nye sensorer eller administrere sammenkoblede sensorer. 3. Nye sensorer kan legges til med **SØK NY**. 4. Sensorene må være slått på for å kunne gjøre dette! 5. Velg sensoren med **+** eller -, og trykk på **START** for å parre sensoren. Gjenta prosessen hvis du ønsker å parre flere sensorer.
TIPS: Noen sensorer er tilgjengelige via Bluetooth og ANT+ samtidig. Vi anbefaler å koble til via ANT+.

FI 1. **PÄÄVALIKOSSA > ASETUKSET**, yhteyksiä voidaan muokata kohdassa YHTEYS. 2. Valitse **SENSORS (ANTURIT)**, jos haluat muodostaa pariliitoksen uusien antureiden kanssa tai hallita pariliitettyjä antureita. 3. Uusia antureita voidaan lisätä valitsemalla **HAKU UUSI**. 4. anturit on kytkettävä tätä varten päälle! 5. Valitse anturi **+** tai - painikkeella ja paina **START** pariliitoksen muodostamiseksi. Toista prosessi, jos haluat parittaa lisää antureita.
VINKKI: Jotkin anturit ovat käytettävissä samanaikaisesti sekä Bluetooth- että ANT+-yhteyden kautta. Suosittelemme yhdistämistä ANT+:n kautta.

E-BIKE CONNECTION

EN

1. Choose **MAIN MENU > CONNECTION** to edit connections.
2. In **Connection** choose **E-Bike** to pair a new E-Bike or manage paired Bikes.
3. Make sure that E-Bike is switched on!
4. Press **START** button to pair E-Bike.

DE 1. Im **HAUPTMENÜ > EINSTELLUNGEN** können die Verbindungen unter VERBINDEN bearbeitet werden. 2. In **Verbinden > E-Bike verbinden** wählen, um ein neues E-Bike zu koppeln oder gekoppelte Bikes zu verwalten. 3. Das E-Bike muss dafür eingeschaltet sein! 4. Zur Kopplung des E-Bikes **START** drücken.

FR 1. Les connexions peuvent être éditées dans **RÉGLAGES > CONNECTER**. 2. Sélectionnez **Connexion > Connecter VAE** pour connecter un nouveau VAE ou gérer les VAE connectés. 3. Pour cela l'E-Bike doit être allumé! 4. Appuyez sur **START** pour connecter l'E-Bike.

PL 1. **W USTAWIENIA > POŁĄCZ** możesz edytować połączenia. 2. Wybierz **Połączenia > Połącz z E-bike**, aby połączyć nowy rower elektryczny lub zarządzać połączonymi rowerami. 3. Rower elektryczny musi być włączony! 4. W celu połączenia roweru elektrycznego naciśnij przycisk **START**.

CZ 1. Připojení čidel lze upravovat v **NASTAVENÍ > PŘIPOJIT**. 2. Pro připojení nového e-bike nebo upravu již připojených e-biků vyber možnost **Připojení > Spárování E-Bike**. 3. E-bike musí být přitom zapnutý. 4. Pro připojení e-biku stiskni **START**.

LT 1. **Pagrindiniame meniu > SETTINGS (Pagrindiniame meniu > Nustatymai)**, jungtis galima redaguoti skiltyje **CONNECT (Sujungti)**. 2. Pasirinkite **Connect (prijungti) > Connect e-bike (prijungti el. dviratį)**. 3. Tam el. dviratis turi būti įjungtas! 4. Paspauskite **START**, kad suporuotumėte el. dviratį.

EE 1. **Peameenüüs > SETTINGS** saab ühendusi redigeerida jaotises **CONNECT**. 2. Valige **Connect > Connect e-bike**, et ühendada uus e-ratas või hallata ühendatud jalgrattaid. 3. e-rattad peavad selleks olema sisse lülitatud! 4. Vajutage e-ratta sidumiseks **START**.

IT 1. In **IMPOSTAZIONI > COLLEGA** puoi elaborare i collegamenti. 2. Vai in **Collegamento > Collega E-Bike**, per accoppiare una nuova e-bike o gestire le e-bike accoppiate. 3. A tal fine la e-bike deve essere accesa! 4. Per accoppiare la e-bike premi **START**.

ES 1. En **AJUSTES > CONEXIÓN** podrás editar las conexiones disponibles. 2. Entra en **Conexión > Conectar E-bike** para conectarte a una nueva bici eléctrica o para administrar las ya conectadas. 3. Para ello, ¡la bici eléctrica deberá estar encendida! 4. Para enlazar la bici, pulsa **START**.

SI 1. **V GLAVNEM MENU > NASTAVITVE** lahko povezave urejate v razdelku **CONNECT**. 2. Izberite **Connect > Connect e-bike** (Poveži e-kolo), če želite povezati novo e-kolo ali upravljati seznanjena kolesa. 3. Za to mora biti e-kolo vključljivo! 4. Pritisnite **START**, da bi seznanili e-kolesa.

SK 1. **V HLAVNOM MENU > NASTAVENIA** môžete upravovať pripojenia v časti **CONNECT**. 2. Ak chcete spárovať nový elektrobicykel alebo spravovať spárované bicykle, vyberte položku **Connect (Pripojiť) > Connect e-bike (Pripojiť e-bike)**. 3. e-bike musí byť na tento účel zapnutý! 4. Stlačením tlačidla **START** spárujete e-bike.

DK 1. **HOVEDMENUEN > INDSTILLINGER** kan forbindelserne redigeres under **FORBINDELSE**. 2. Vælg **Connect > Connect e-bike** for at parre en ny elcykel eller administrere parrede cykler. 3. Elcyklen skal være tændt for at kunne gøre dette! 4. Tryk på **START** for at parre elcykler.

NO 1. **HOVEDMENYEN > INNSTILLINGER** kan tilkoblingene redigeres under **KOBLE TIL**. 2. Velg **Koble til > Koble til elsykkel** for å koble til en ny elsykkel eller administrere sammenkoblede sykler. 3. El-sykkelen må være slått på for dette! 4. Trykk på **START** for å parre elsykkelen.

FI 1. **PÄÄVALIKOSSA > ASETUKSET**, yhteyksiä voidaan muokata kohdassa **YHTEYS**. 2. Valitse **Connect > Connect e-bike** (Yhdistä e-pyörä), jos haluat muodostaa pariliitoksen uuden e-pyörän kanssa tai hallita pariliitettyjä pyöriä. 3. e-pyörän on oltava tätä varten päällä! 4. Paina **START**-painiketta pariliittääksesi e-pyörän.

SIGMA RIDE APP

EN

1. Set Device and Training Views
2. Analyze your training
3. Share your data
4. Tracks
   and many more...

DE 1. Gerät und Trainingsansichten einstellen 2. Analyse des Trainings 3. Daten teilen 4. Tracks und vieles mehr ...

TIPP: Bitte regelmäßig auf Firmware-Updates überprüfen.

FR 1. Réglage de l'appareil et des aperçus des entraînements 2. Analyse de l'entraînement 3. Partage des données 4. Tracés et bien plus encore ...

ASTUCE : Vérifiez régulièrement si il y a des mises à jour disponibles pour le Firmware.

PL 1. Ustawianie urządzenia i widoków treningów 2. Analiza treningu 3. Udostępnianie danych 4. Tracks i nie tylko...

PORADA: Regularnie sprawdzaj dostępność aktualizacji oprogramowania firmware.

CZ 1. Nastavení zařízení a tréninkových obrazovek 2. Analýza tréninku 3. Sdílet data 4. Tracks a další možnosti ...

TIP: Pravidelně prováděj aktualizaci firmware.

LT 1. Nustatykite įrenginio ir mokymo vaizdus 2. Analizuoti mokymą 3. Dalytis duomenimis 4. Takelius ir dar daugiau...

PATARIMAS: reguliariai tikrinkite, ar nėra programinės įrangos naujinių.

EE 1. Seadme ja treeningvaate seadistamine 2. Analüüsida koolitust 3. Andmete jagamine 4. Rajad ja palju muud ...

TIPP: Palun kontrollige regulaarselt püsivara uuendusi.

IT 1. Impostazione dispositivo e visualizzazioni allenamento 2. Analisi dell'allenamento 3. Condivisione dati 4. Tracks e molto altro ...

CONSIGLIO: controlla periodicamente se ci sono aggiornamenti firmware.

ES 1. Ajustar el dispositivo y las vistas de entrenamiento 2. Analizar el entrenamiento 3. Compartir datos 4. Tracks y mucho más...

CONSEJO: comprueba regularmente si hay actualizaciones disponibles del firmware del dispositivo.

SI 1. Nastavite poglede naprave in usposabljanja 2. Analizirajte usposabljanje 3. Delite podatke 4. Sledi in še veliko več...

NASVET: Redno preverjajte posodobitve vdelane programske opreme.

SK 1. Nastavenie zobrazenia zariadenia a školenia 2. Analyzujte školenie 3. Zdieľať údaje 4. Stopy a mnoho ďalšieho...

TIP: Pravidelne kontrolujte aktualizácie firmvéru.

DK 1. Indstil enhed og træningsvisninger 2. Analyser træningen 3. Del data 4. Spor og meget mere ...

TIP: Tjek regelmæssigt for firmwareopdateringer.

NO 1. Still inn enhets- og treningsvisninger 2. Analyser treningen 3. Dele data 4. Spor og mye mer ...

TIPS: Sjekk regelmessig om det finnes oppdateringer av fastvaren.

NL 1. Apparaat en trainingsweergaven instellen 2. Analyse van de training 3. Data delen 4. Tracks en nog veel meer ...

TIP: controleer a.u.b. regelmatig op firmware-updates.

PT 1. Definir o dispositivo e as vistas de treino 2. Analisar o treino 3. Partilhar dados 4. Rastos e muito mais ...

DICA: Verifique regularmente se existem actualizações de firmware.

UA 1. Встановлюємо вигляд пристрою та тренування 2. Аналізувати тренування 3. Ділитися даними 4. Треки та багато іншого ...

ПОРАДА: Будь ласка, регулярно перевіряйте оновлення прошивки.

LV 1. Iestatiet ierīces un apmācības skatus 2. Analizēt apmācību 3. Kopīgojiet datus 4. Dziesmas un daudz ko citu...

PADOMS: Lūdzu, regulāri pārbaudiet, vai nav pieejami programmaparatūras atjauninājumi.

SE 1. Ställa in enhets- och träningsvyer 2. Analysera träningen 3. Dela data 4. Spår och mycket mer ...

TIPS: Kontrollera regelbundet om det finns uppdateringar av den inbyggda programvaran.

FI 1. Aseta laite- ja harjoitusnäkymät 2. Analysoi harjoittelu 3. Tietojen jakaminen 4. Jäljittää ja paljon muuta ...

VINKKI: Tarkista säännöllisesti laiteohjelmistopäivitykset.

CHARGING AND DATA TRANSFER

EN

1. Open USB Cover.
2. Insert USB-C cable.
   Check that the cable and port are dry!
3. Charge with 5V max. 1000mA.
4. Connect to PC for data transfer.

IMPORTANT: Please ensure that the USB cover is always closed before starting a training session.

DE 1. USB-Abdeckung öffnen. 2. USB-C-Kabel einstecken. Kabel und Anschluss müssen dabei trocken sein! 3. Bei 5 V und max. 1000 mA aufladen. 4. Für die Datenübertragung an einen PC anschließen.

WICHTIG: Bitte stelle sicher dass das USB Cover immer geschlossen ist bevor du ein Training startest.

FR 1. Retirez le cache du port USB. 2. Connectez le câble USB-C. Le câble et le port doivent être secs ! 3. Chargez avec une puissance de 5 V et max. 1000 mA. 4. Connectez à un PC pour le transfert des données.

IMPORTANT: Assurez-vous que le cache du port USB soit toujours fermé avant d'utiliser l'appareil.

PL 1. Otwórz osłonę USB. 2. Podłącz kabel USB-C. Kabel i przyłącze muszą być suche! 3. Naładuj prądem o maksymalnym prądzie ładowania: 1000 mA. 4. W celu transmisji danych urządzenie należy podłączyć do komputera.

WAŻNE: Przed rozpoczęciem każdego treningu upewnij się, że osłona USB jest zamknięta.

CZ 1. Odklop krytku USB portu. 2. Zasuň kabel USB-C. Kabel i port musejí být suché! 3. Nabíjej při 5 V a max. 1000 mA. 4. Pro přenos dat připoj zařízení k PC.

DŮLEŽITÉ: Dávej pozor, aby krytka USB portu byla vždy nasazená, než zahájíš trénink.

LT 1. Atidarykite USB dangtelį. 2. Prijunkite USB-C kabelį. Kabelis ir jungtis turi būti sausi! 3. Įkraunama esant 5V ir max 1000mA. 4. Duomenų perdavimui į vieną Prijunkite kompiuterį.

SVARBU: įsitikinkite, kad USB dangtelis visada yra uždaryta prieš pradedant treniruotę.

EE 1. Avage USB-kaas. 2. Ühendage USB-C kaabel. Kaabel ja ühendus peavad olema kuivad! 3. Laadige 5 V ja max 1000 mA. 4. Ühendage andmeedastuseks arvutiga.

TÄHTIS: Enne treeningu alustamist veenduge, et USB-kaas oleks alati suletud.

IT 1. Rimuovi la copertura USB. 2. Inserisci il cavo USB-C. Il cavo e l'attacco devono essere asciutti! Check that the cable and port are dry! 3. Effettua la ricarica a 5 V e max. 1000 mA. 4. Per la trasmissione dati, collegati a un PC.

IMPORTANTE: assicurati che la copertura USB sia sempre chiusa prima di iniziare un allenamento.

ES 1. Abre la tapa del puerto USB. 2. Inserta el cable USB y ¡vigila que el cable y el puerto estén secos! 3. Recarga el aparato a 5 V y 1000 mA como máximo. 4. Conéctalo a un PC para efectuar transferencias de datos.

IMPORTANTE: ¡Asegúrate de que la tapa del puerto USB siempre esté cerrada antes de empezar a entrenar!

SI 1. Odprite pokrov USB. 2. Priključite kabel USB-C. Kabel in priključek morata biti suha! 3. Polnjenje pri 5V in max 1000 mA. 4. Za prenos podatkov v eno Priključite računalnik.

POMEMBNO: Prepričajte se, da je pokrov USB vedno pritrjen je zaprt, preden začnete z vadbo.

SK 1. Otvorte kryt USB. 2. Zapojte kábel USB-C. Kábel a prípojenie musia byť suché! 3. Nabíjanie 5V a max 1000 mA. 4. Pripojte sa k počítaču na prenos údajov.

DÔLEŽITÉ: Uistite sa, že je vždy kryt USB je zatvorené pred začiatkom tréningu.

DK 1. Åbn USB-dækslet. 2. Sæt USB-C kablet i. Kablet og forbindelsen skal være tørre! 3. Opladning ved 5V og max 1000 mA. 4. Tilslut til en pc for dataoverførsel.

VIGTIG: Sørg for, at USB-dækslet altid er er lukket, før du starter et træningspas.

NO 1. Åpne USB-dekselet. 2. Koble til USB-C-kabelen. Kabel og tilkobling må være tørre! 3. Lader ved 5V og maks 1000 mA. 4. For dataoverføring til en Koble til PC.

VIKTIG: Sørg for at USB-dekselet alltid er er stengt før du starter en treningsøkt.

NL 1. USB-deksel openen. 2. USB-C-kabel insteken. Kabel en aansluiting moeten daarbij droog zijn! 3. Bij 5 V en max. 1000 mA opladen. 4. Voor de gegevensoverdracht aansluiten op een PC.

BELANGRIJK: zorg ervoor dat de USB-deksel altijd is gesloten voordat je een training start.

PT 1. Abra a tampa USB. 2. Conecte o cabo USB-C. O cabo e a conexão devem estar secos! 3. Carregue a 5V e máx. 4. Para transferência de dados para um Conectar PC.

IMPORTANTE: Certifique-se de que a tampa USB esteja sempre está sempre fechado antes de iniciar um treino.

UA 1. Відкрийте кришку USB. 2. Підключіть кабель USB-C. Кабель і з'єднання повинні бути сухими! 3. Зарядка при 5В і макс. 4. Підключіться до ПК для передачі даних.

ВАЖЛИВО: Переконайтеся, що кришка USB завжди знаходиться закривається перед початком тренування.

LV 1. Atveriet USB vāciņu. 2. Pievienojiet USB-C kabeli. Vadam un savienojumam jābūt sausiem! 3. Uzlādējiet pie 5V un max 1000 mA. 4. Savienojiet ar datoru datu pārsūtīšanai.

SVARĪGI: Lūdzu, pārliecinieties, vai USB vāciņš v